FUER DIESES DOKUMENT UND DEN DARIN DARGESTELLTEN GEGENSTAND BEHALTEN WIR UNS ALLE RECHTE VOR! VERVIELFAELTIGUNGEN, BEKANNTGABE AN DRITTE ODER VERWENDUNG SEINES INHALTS SIND OHNE UNSERE AUSDRUECKLICHE ZUSTIMMUNG VERBOTEN!

© vetropack 2000

WE RESERVE ALL RIGHTS IN THIS DOCUMENT AND IN THE INFORMATION CONTAINED THERIN. REPRODUCTION, USE OR DISCLOSURE TO THIRD PARTIES WITHOUT EXPRESS AUTHORITY IS STRICTLY FORBIDDEN!

Bandmündung 27/29/29,5-16
CETIE 501 (92

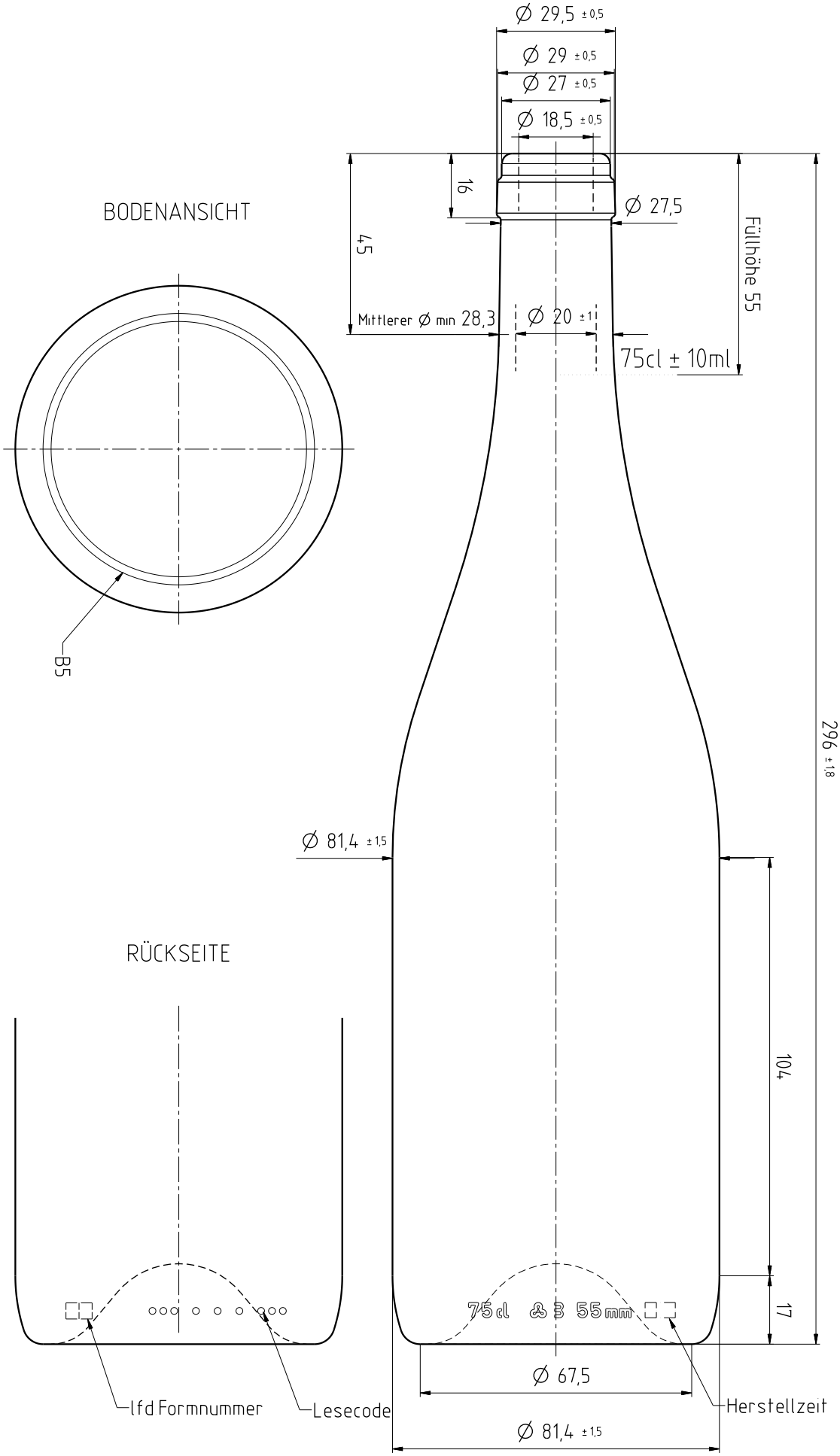

INDEX	ÄNDERUNGEN / Changement	DAT	NAME
A	Neue Nummerierung 1W254 statt 1W012.	11.02.05	Wdm
B	Neue Formen, 440g statt 451g (Schulter leicht modifiziert) Farbe CU ergaenzt	13.04.11	Haj

PT GEPRÜFT / PT controle	DAT	VIS	
FIB FREIGABE / FIB autorisat	WERK	WERK	
	DAT	DAT	
	VIS	VIS	

NICHT TOLERIERTE MASSE NACH NORM DIN 6129
Dimensions sans tolerances conformes à la norme DIN 6129

ABFUELLTEMPERATUR / Temp de remplissage	≤ 15 °C	VOLUMEN FUELLVOLL / contenance nominale	750 ml ± 10 ml	BEMERKUNG / Remarque			
KONDITIONIERUNGSTEMP / Temp de traitement	≤ °C	VOLUMEN RANDVOLL / contenance ras-bord	768 ml ± ca. ml	KUNDE / Client	Chateau (FR)		
CO_2 GEHALT / Volume de CO_2	≤ 12 g/l	GLASGEWICHT CA / Poids verre env	440 g	AEHNLICH WIE / Pareil comme			
ALKOHOLGEHALT / Teneur en alcool	≤ 14 Vol%	MITTL. WANDSTAERKE / Epaisseur moyenne env	2.82 mm	ERSETZT NR. / Remplace No	1W254 0750 0084_A		
KOPFDRUCK / Pression verticale	80 daN	HALSANSCHLUSS-D / Diam col	27.5 mm	OFFERT-NR / No doffre	8024-1		
VERWENDUNG / Utilisation	MW / AW / EW	HALSDURCHGANG-D MIN / Calibrage int diam min	17.5 mm	MASSSTAB / Echelle	1:1		
PROZESS / Process	BB: X / PB / EPB: X						
FARBE / Couleur	FM BR MF CU						

GEZ / Des	DAT	DATEITYP / Filetyp
Haj	13.04.11	AZ

vetropack
Vetropack Schweiz AG
CH-8180 Buelach
Tel. 0041-044 863 34 34
www.vetropack.com

BEZEICHNUNG / Denomination: Burgunder Evolution 75cl

ARTIKEL-NR / Article No: 1W254 0750 0084

INDEX: B