FUER DIESES DOKUMENT UND DEN DARIN DARGESTELLTEN GEGENSTAND BEHALTEN WIR UNS ALLE RECHTE VOR! VERVIELFAELTIGUNGEN, BEKANNTGABE AN DRITTE ODER VERWENDUNG SEINES INHALTS SIND OHNE UNSERE AUSDRUECKLICHE ZUSTIMMUNG VERBOTEN!

© vetropack 2000

WE RESERVE ALL RIGHTS IN THIS DOCUMENT AND IN THE INFORMATION CONTAINED THERIN REPRODUCTION, USE OR DISCLOSURE TO THIRD PARTIES WITHOUT EXPRESS AUTHORITY IS STRICTLY FORBIDDEN!

28mm Schraubmundstück 8G

nach DIN 6094-14

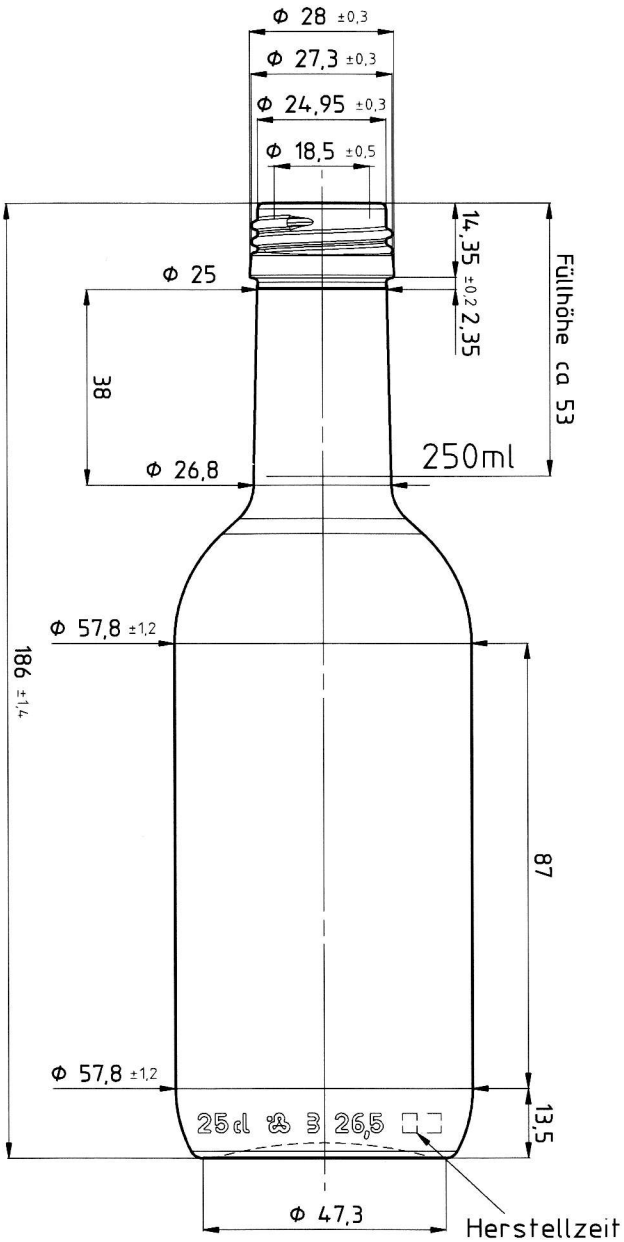

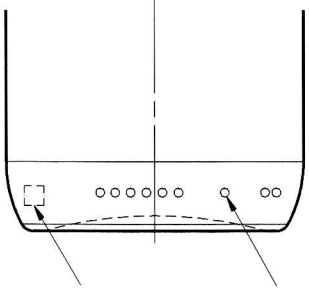

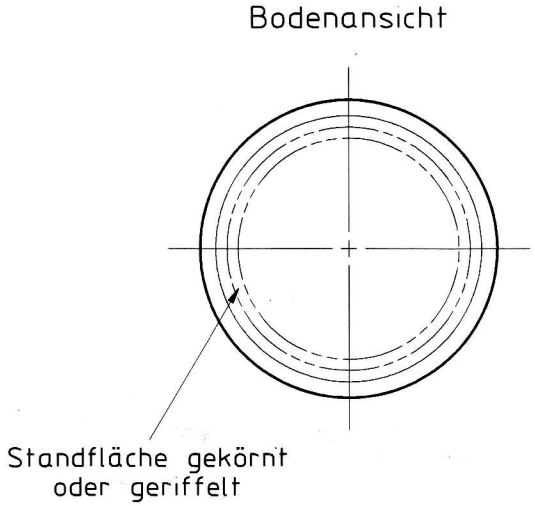

INDEX	ÄNDERUNGEN / modifications	DAT	NAME
A	Artikelnummer eingetragen.	28 12 10	Mes
B	Fuellhoehe 53mm statt 48mm (lt. Musterung).	28 02 11	Eb
C	Abfulltemperatur und CO2 Gehalt eingetragen.	18 05 11	Eb

PT GEPRUEFT / PT approved			DAT 18 05 11	VIS
FIB FREIGABE / FIB released	WERK POE	DAT 18 05 11	VIS	
	WERK KRM	DAT 18 05 11	VIS	
	WERK	DAT	VIS	

NICHT TOLERIERTE MASSE NACH NORM DIN 6129
dimensions without tolerances conform to standard DIN 6129

ABFULLTEMPERATUR / Filling temperature	≤ 80 °C	VOLUMEN FULLVOLL / Capacity filipoint	250 ml ±	ml	BEMERKUNG / Remarks: EA 153/10
KONDITIONIERUNGSTEMP / Conditioning temperature	≤ °C	VOLUMEN RANDVOLL / Capacity brimful	265 ml ± 6 ml		KUNDE / Customer:
CO_2 GEHALT / CO_2 content	≤ 4 g/l	GLASGEWICHT CA / Approx glass weight	180 g		AEHNLICH WIE / Similar to:
ALKOHOLGEHALT / Alcohol content	≤ Vol%	MITTL. WANDSTAERKE / Average wall thickness	2 33 mm		ERSETZT NR / Replace No: 4W052 0250 3795_B
KOPFDRUCK / Axial pressure	daN	HALSANSCHLUSS-D / Neck connection dia.	25 mm		OFFERT-NR / Offer No: E4W1710 0250 3795_A
VERWENDUNG / Disposal	MW / AW / EW	HALSDURCHGANG-D MIN / Min through bore	16 mm		MASSTAB / Scale: 11
PROZESS / Process	BB X / PB / EPB	FARBE / Color			GEZ / Des: Mes; DAT: 11 10 10; DATEITYP / Filetyp: AZ

vetropack
Vetropack Austria GmbH
AT-3380 Poechlarn
Tel. 0043-27 57 75 41
www.vetropack.com

BEZEICHNUNG / Designation: 25cl Bordeaux leicht MC

ARTIKEL-NR / Item No: 4W052.0250.3795

INDEX: C

Date: 19-May-11 Time: 06:41 Message: Vetropack to SAP released drawing: Original is archived at the designoffice